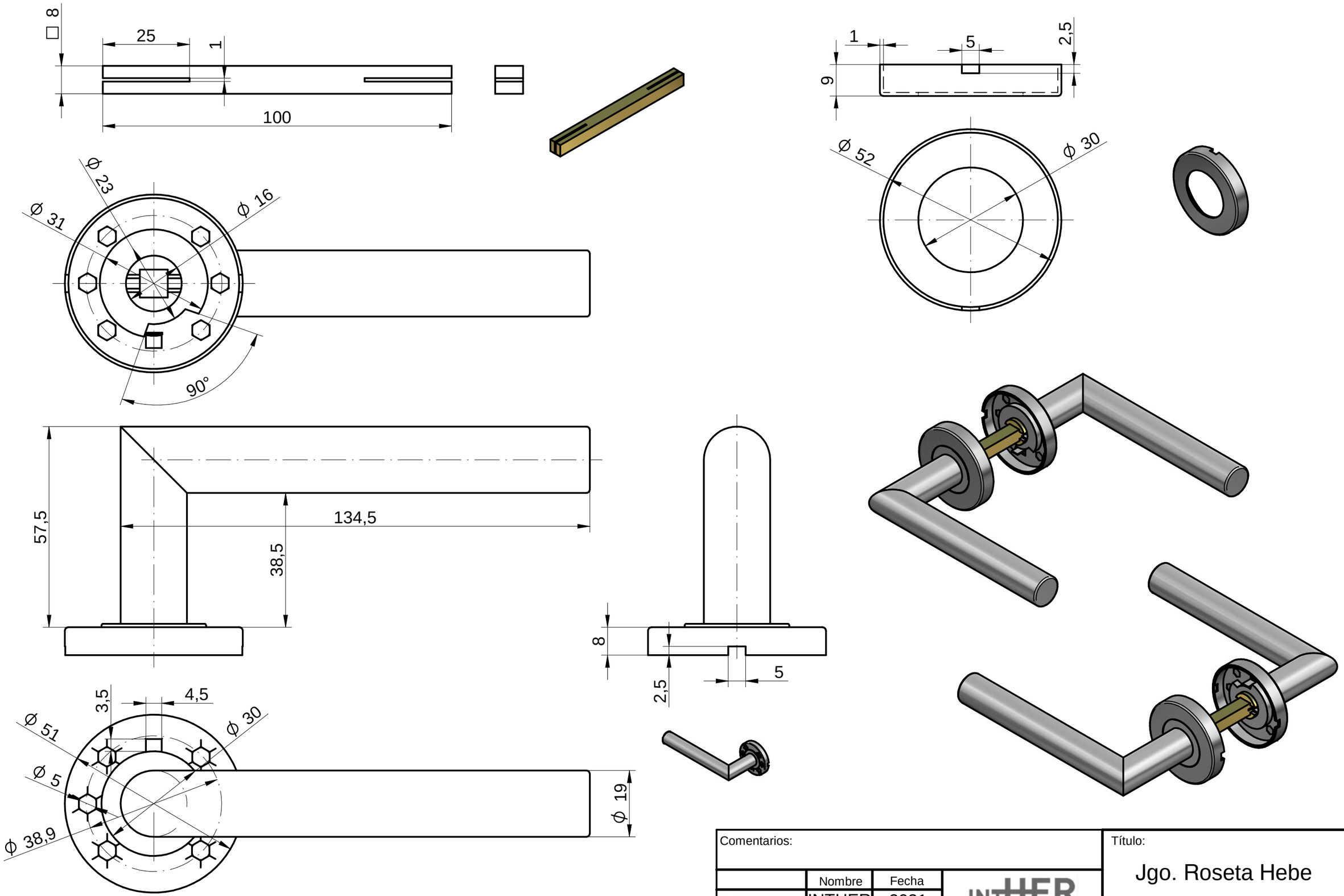

Comentarios:			Título: Jgo. Roseta Hebe
	Nombre	Fecha	
Dibujado	INTHER	2021	
Comprobado			Referencia: 67477
Medida total:	Material:		Escala: 1:1 · A4 · Hoja 1 de 1