KIT CORREDERAS INOX C/C

Código	Descripción	Tipo	Acabado	Set
37292	Kit corredera COND 304 35/40	C/C	INOX	1/40

Características técnicas

- Kit corredera en acero Inoxidable AISI 304
- Diseño minimalista.

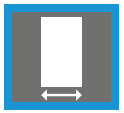

Grosor 35-40 mm.

Plano

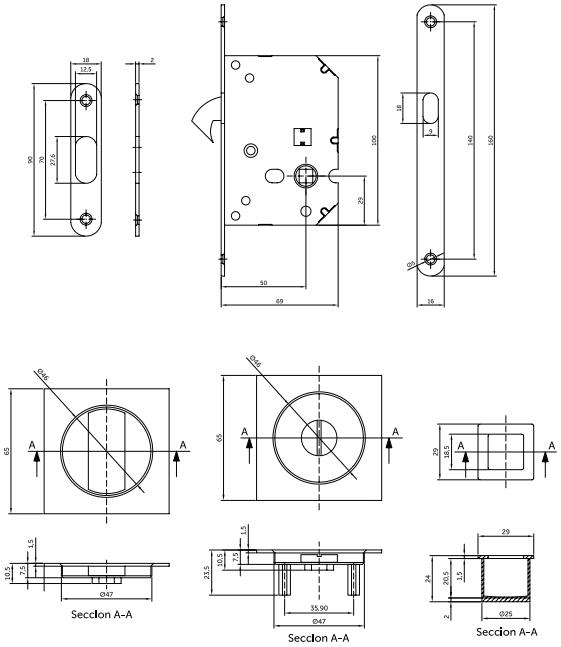

INTHER