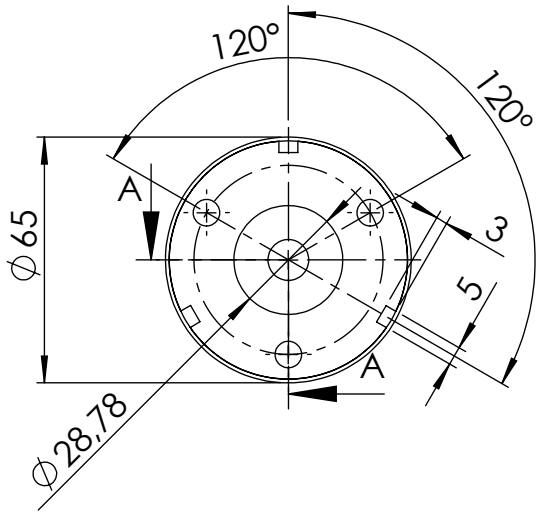

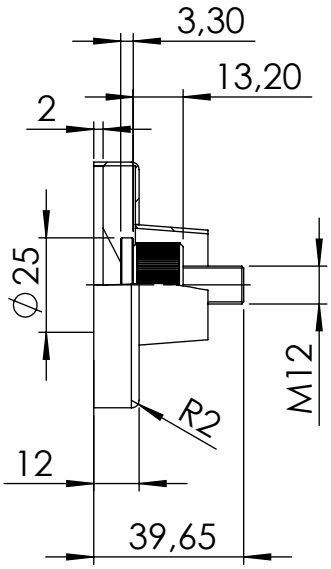

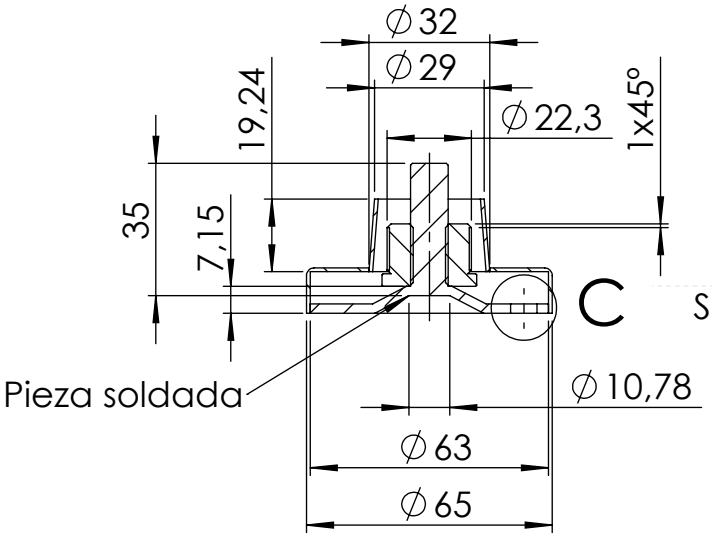

SECCIÓN A-A

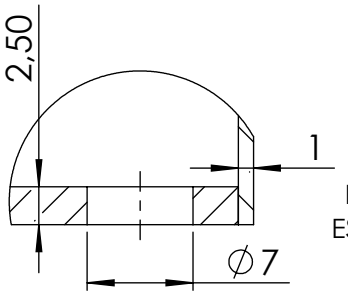

DETALLE C
ESCALA 2 : 1

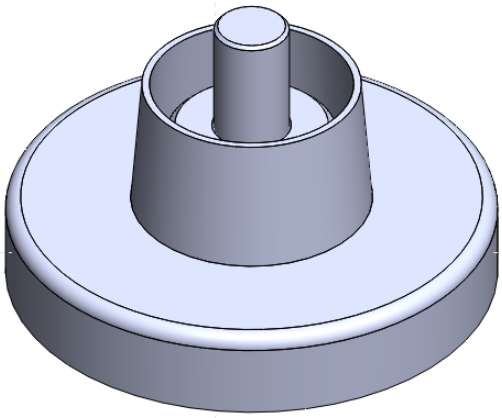

	Nombre	Firma	Fecha	COMENTARIOS:	Denominación :	
Dibujado				Tolerancia ± 0,2 mm	SOPORTE TUBO PARED WPF-01 CABINA	
Verificado						
Ingeniero						
Calidad						
				Material : Acero inoxidable AISI 304	REFERENCIA: 04327	A4
				Peso :	Escala : 1:2	Hoja : 1/1