# KIT CORREDERAS CILINDRO C/C

## Características técnicas

- Kit corredera standard.

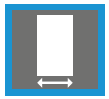

Grosor regulable
34 - 42 mm.

## Plano

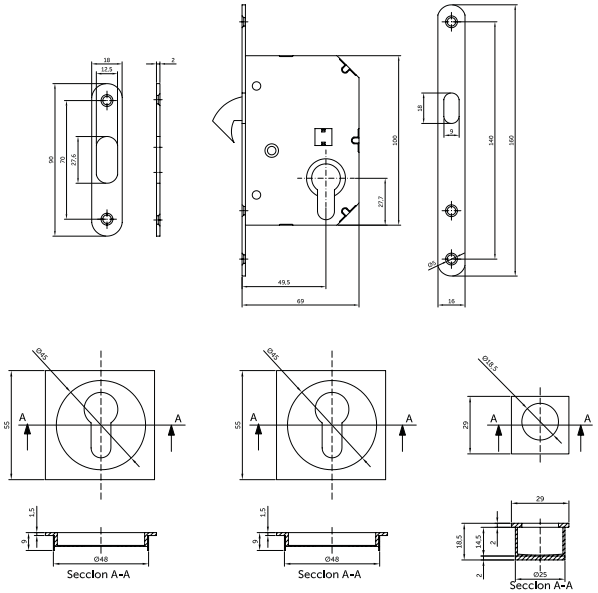


| Código | Descripción | Tipo | Acabado | Set |
|---|---|---|---|---|
| 12746 | Kit corredera CIL | C/C | NS | 1/20 |
| 12747 | Kit corredera CIL | C/C | LP | 1/20 |
| 12748 | Kit corredera CIL | C/C | CM | 1/20 |